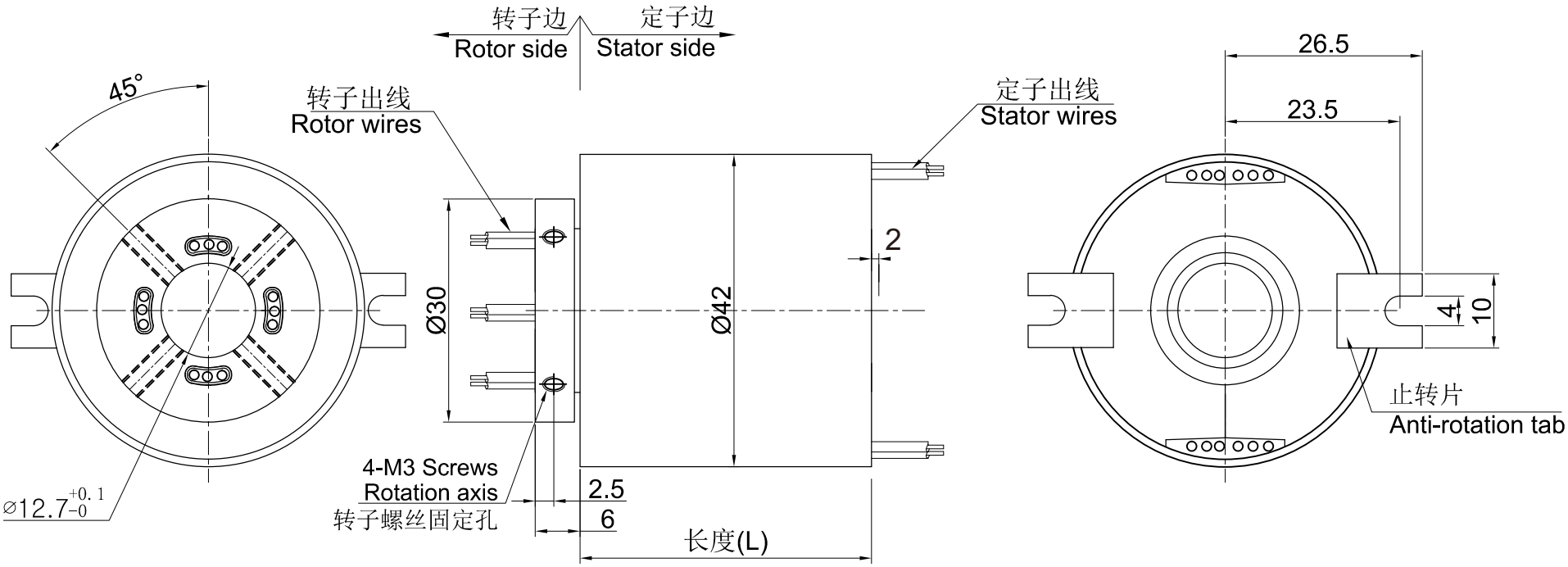
转子边
Rotor side
定子边
Stator side
45°
转子出线
Rotor wires
定子出线
Stator wires
26.5
23.5
Ø30
Ø42
2
4
10
止转片
Anti-rotation tab
4-M3 Screws
Rotation axis
转子螺丝固定孔
2.5
6
长度(L)
⌀12.7+0.1 -0