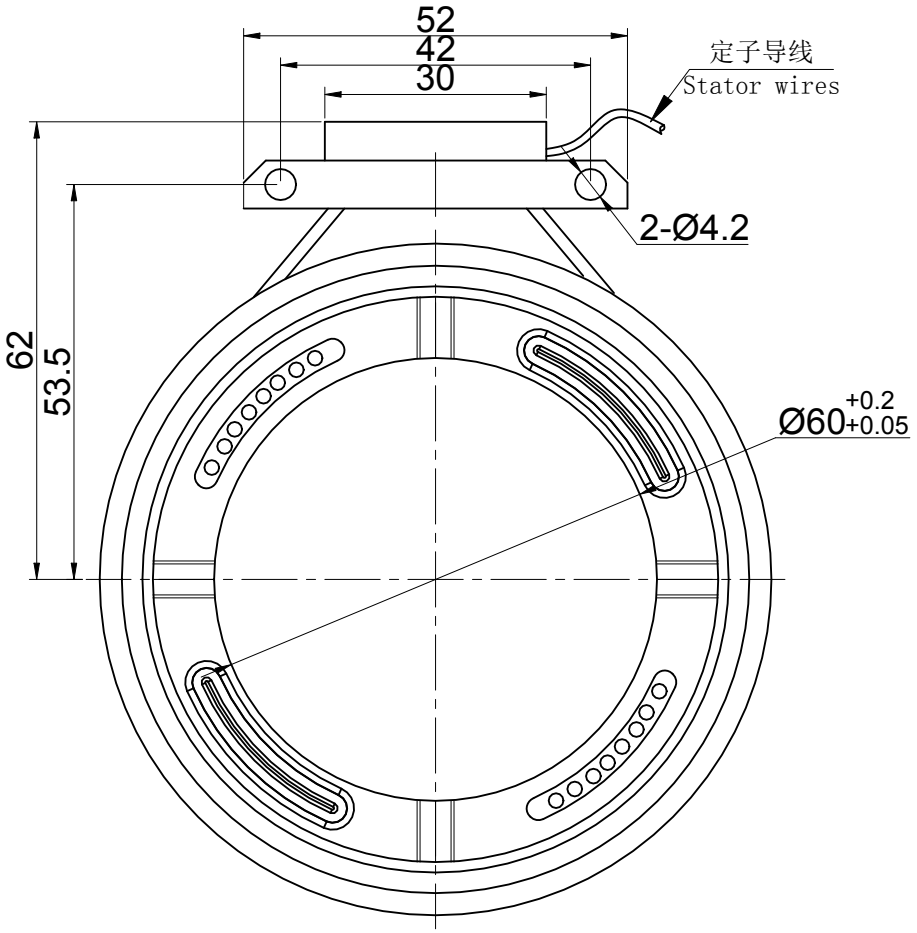
52
42
30
定子导线
Stator wires
2-Ø4.2
62
53.5
Ø60+0.2 +0.05

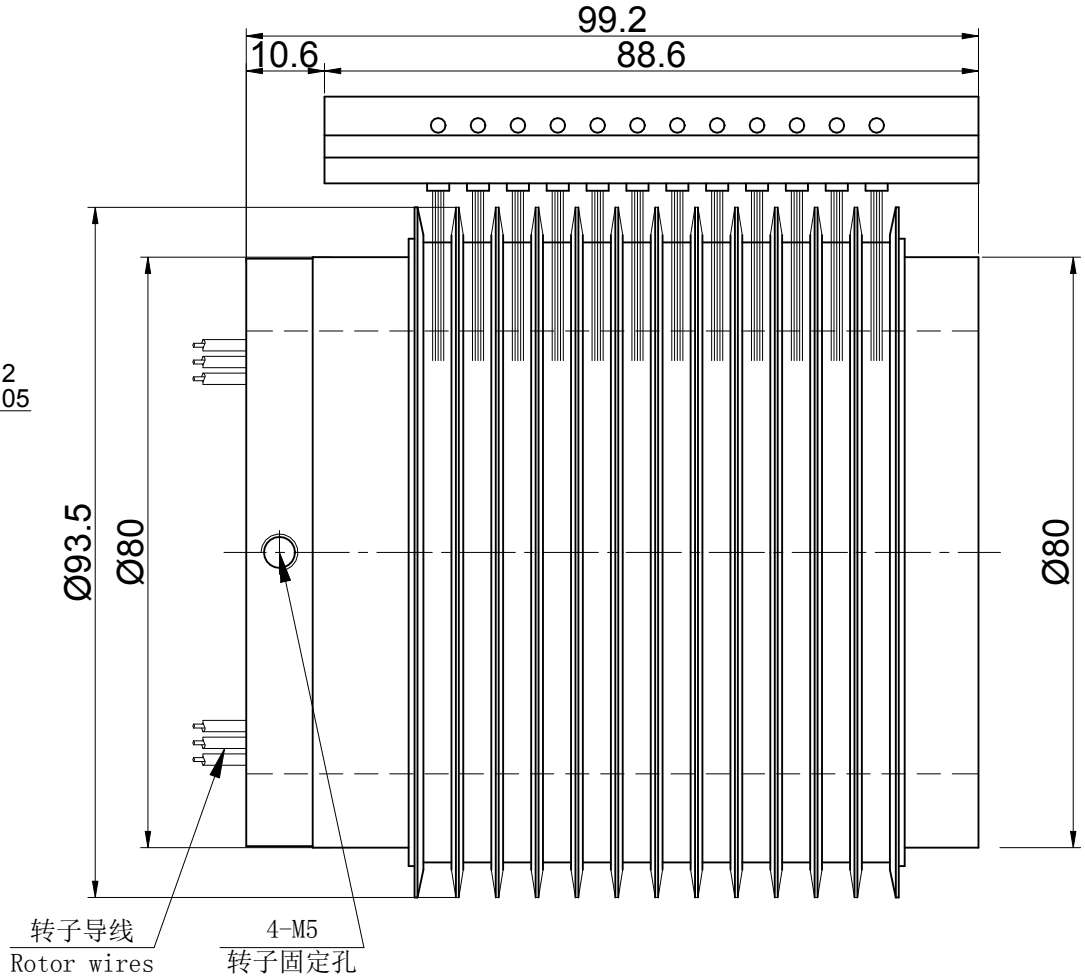
99.2
10.6
88.6
Ø93.5
Ø80
Ø80
转子导线
Rotor wires
4-M5
转子固定孔